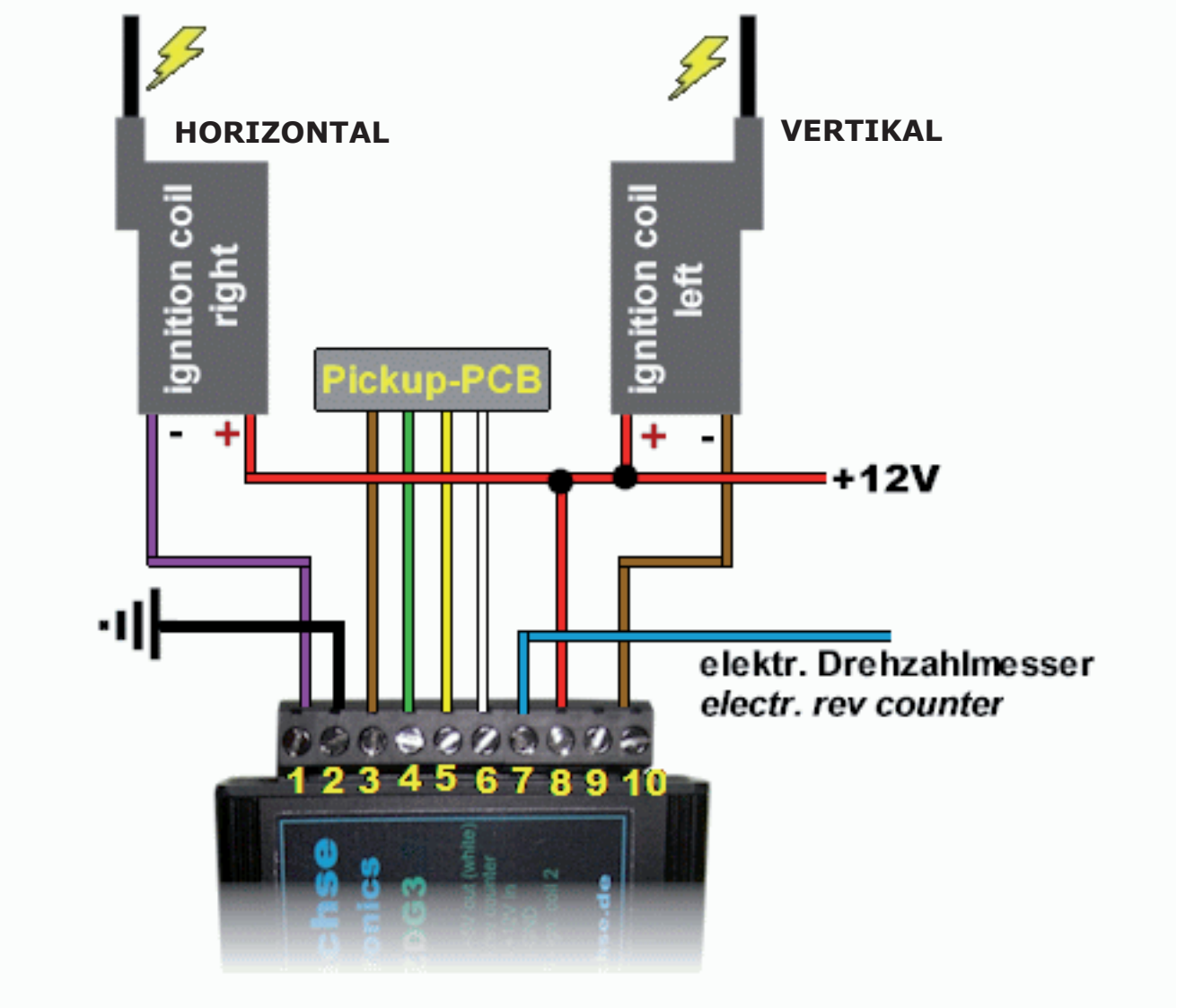elektr. Anschlussplan JAKO-SACHSE Zündanlage für DUCATI Zweizylinder - Zweiventiler